Dressing ou placard - Manuel

maatkasten online

// PRÉPARATION

Merci d'avoir acheté une armoire sur mesure!

Nous allons vous aider à l'assembler, étape par étape, pour que vous puissiez en profiter rapidement!

01	Mise en place du socle	4
02	Montage du (des) module(s)	6
03	Intérieur	10
03.1	Montage de l'étagère fixe	10
03.2	Option: Installation de la tringle pour vêtements	11
03.3	Option: Installation des tiroirs	12
03.4	Option: Installation du lève-vêtements	18
03.5	Option: Installation des étagères	19
04	Fixation de l'armoire	20
04.1	Installation du (des) contre-panneau(x)	20
04.2	Installation de la plinthe du bas	22
04.3	Installation de la (des) latte(s) de montage	23
05	Montage des portes	27
05.1	Installation des plaques de montage des charnières	27 28
05.2	Montage des portes	30
05.3	Réglage des charnières	31

Matériel

- Niveau
- Tournevis cruciforme
- Perceuse: embouts TX20 et PH2, mèche de 5 mm
- Un ami bricoleur!

Hulp nodig?

Bel ons **+32 50 69 59 01,** of **chat** met ons, of mail **aftersales@maatkastenonline.be**

// C'EST PARTI!

Commencez par trier toutes les pièces par module, afin de faciliter le montage.

CONSEIL:
Partagez votre aventure de montage ou un avant/après sur les médias sociaux.
Utilisez le hashtag **#maatkastenonline** ou tagez **@maatkastenonline.be**

01 MISE EN PLACE DU SOCLE

Poussez les pieds de la base dans les trous prévus sur le socle

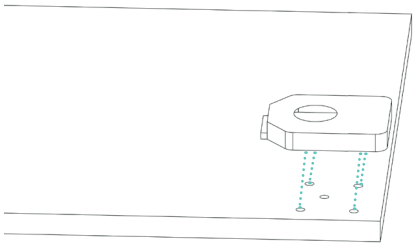

Remarque: Le trou central sur la base doit être visible à travers le socle

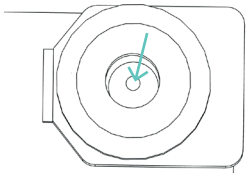

Poussez les pieds sur le socle

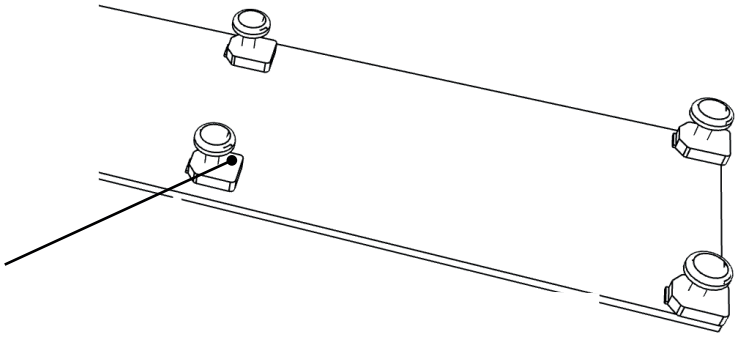

Astuce: L'avant du socle est le côte ou les pieds situent tout contre le bord

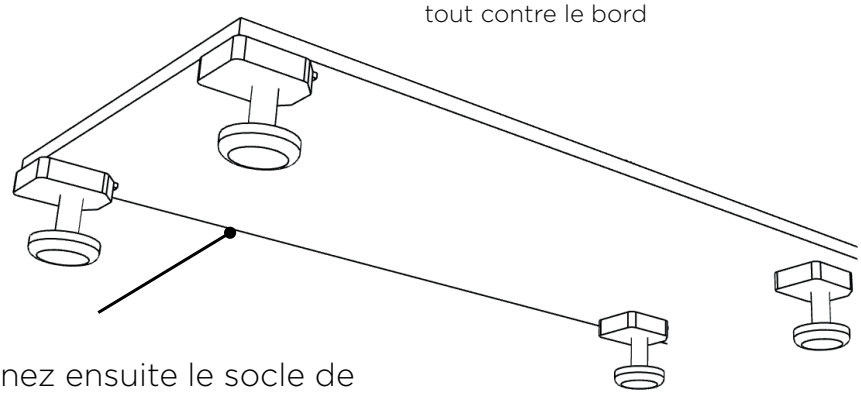

Retournez ensuite le socle de manière à ce que les piets soient sur le sol.

Vous avez une armoire autoportante ou une armoire entre deux murs?
Prévoyez suffisamment d'espace autour du socle pour pouvoir installer les lattes de montage (dimensions standard de 5cm) par la suite.

A) Armoire mitoyenne:
Prévoyez un espace de 5 cm entre le socle et le mur pour pouvoir installer les lattes de montage par la suite

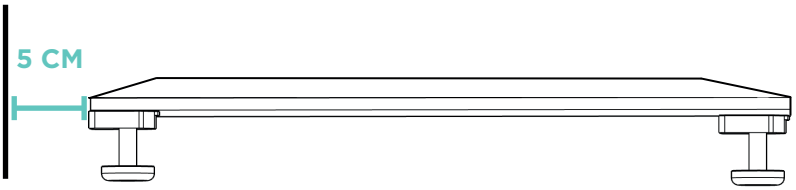

B) Armoire entre deux murs:
Prévoyez 5 cm des deux côtés entre le socle et le mur pour pouvoir installer les lattes de montage par la suite.

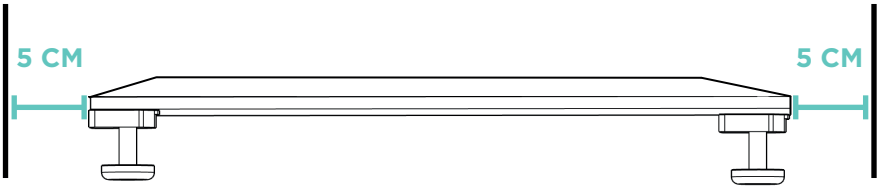

Vous pouvez places l'arrière du socle contre le mur (arrière).
Il est inutile de prévoir de l'espace supplémentaire.

IMPORTANT!

Placez le socle à **8 cm dus sol** au point le plus bas.
Utiliez les vis du socle pour allonger ou raccourcir les pieds.

Mettez la plinthe de niveau.

Si le socle est droit dès le départ, cela garantira que les portes de vos armoires pendent bien et droites.

Votre plinthe fourni mesure 8 cm de haut. De cette façon, il s'adaptera parfaitement

Astuce: Si vous avez **deux socles?** Placez-les côte à côte. Inutile de les fixer ensemble.

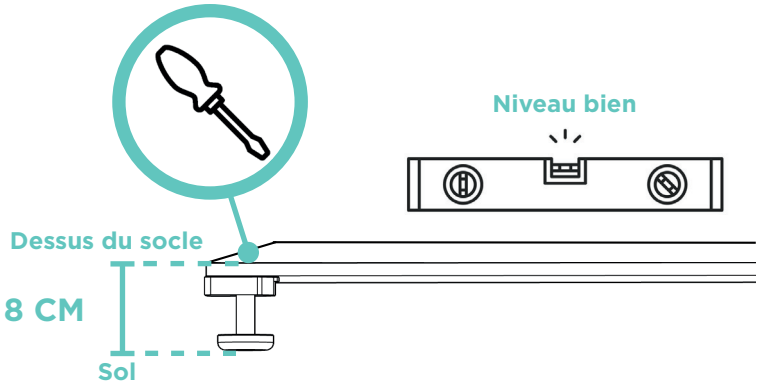

02 MONTAGE DU (DES) MODULE(S)

Commençons par le module situé sur le côté gauche de l'armoire.
C'est indiqué sur l'étiquette.
Vous trouverez ci-dessous un exemple fictif:

*Dressing > **M1 LZ** = Module 1 côté gauche*

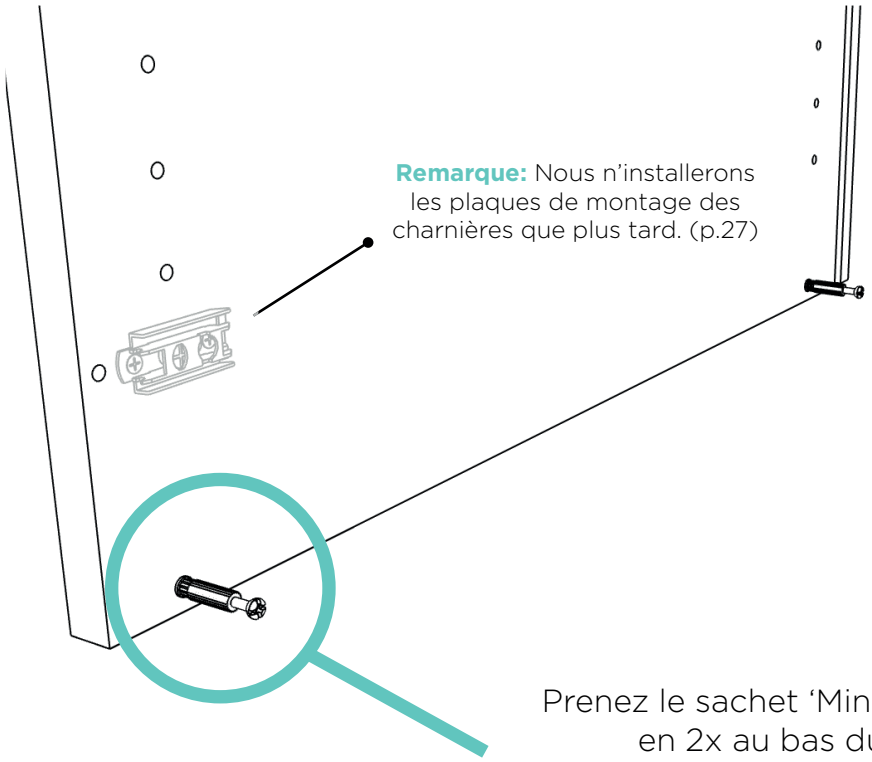

Prenez le sachet 'Minifix (mâles) et vissez-
en 2x au bas du côté **M1 LZ** et
2 x en haut du côté **M1 LZ**.
4 Minifix (mâles) par côté.

Répétez cette étape pour le côté droit de l'armoire :

*Dressing > **M1 RZ** = Module 1 côté droit*

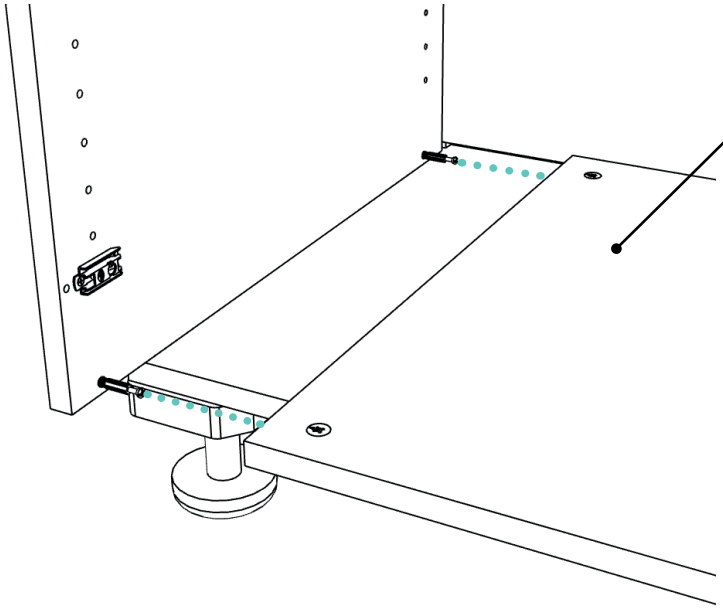

La plaque inférieure se pose sur le socle sans fixation (il n'est pas nécessaire de coller ou de visser le fond).
Insérez à présent le Minifix (mâle) de ***M1 LZ*** dans le Minifix (femelle) monté dans la plaque inférieure.

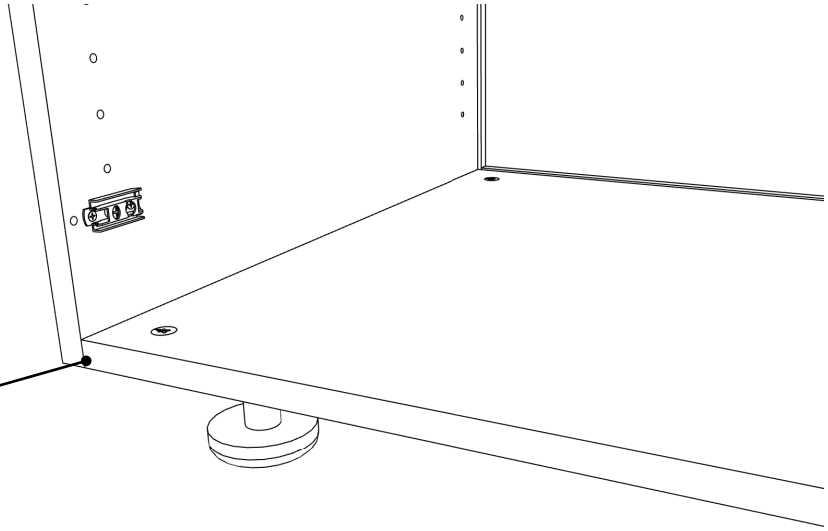

La plaque inférieure et le côté gauche (planche ***LZ***) coïncident parfaitement.

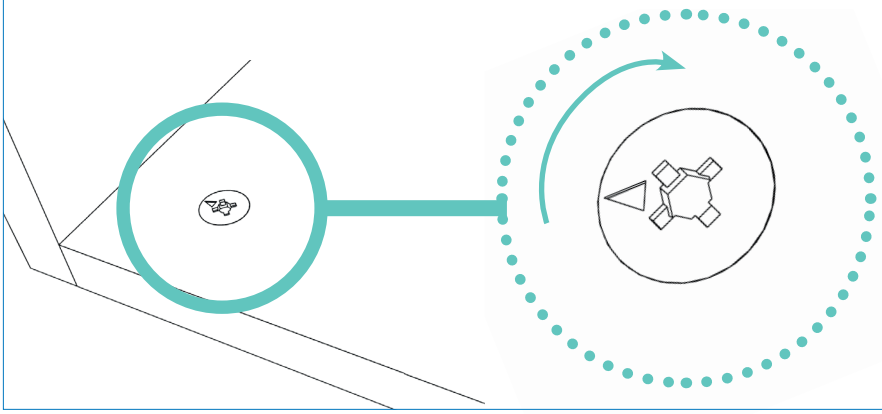

Utilisez le tournevis cruciforme pour faire tourner le Minifix (femelle) d'un demi-tour dans le sens des aiguilles d'une montre.

Le côté gauche (planche ***LZ***)est à présent fixe à la plaque inférieure.

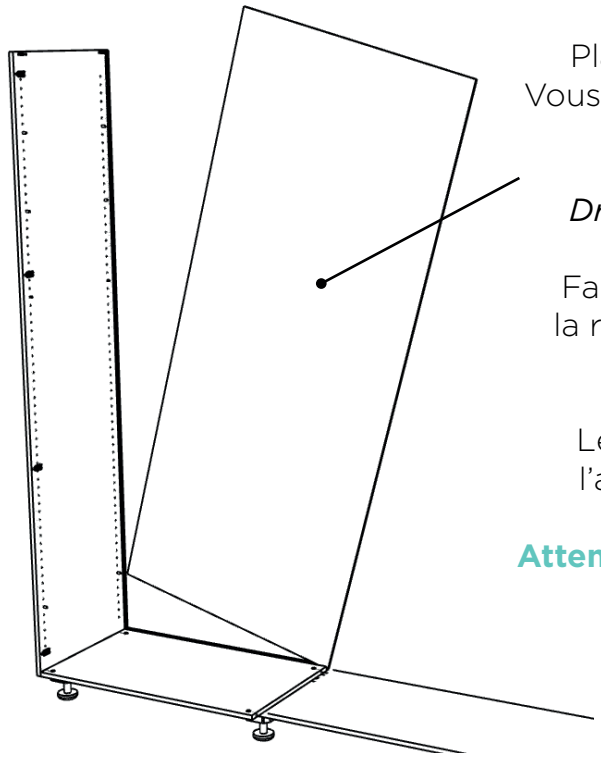

Plaçons à présent l'arrière du module. Vous trouverez ci-dessous un example fictif de l'arrière de l'armoire:

*Dressing > **M1 RUG** = Module 1 Arrière*

Faites glisser l'arrière de l'armoire dans la rainure du côté gauche et du fond du module.

Le plus simple consiste à faire glisser l'arrière en diagonale dans la rainure.

Attention: Assurez-vous que l'autocollant se trouve à l'intérieur de l'armoire.

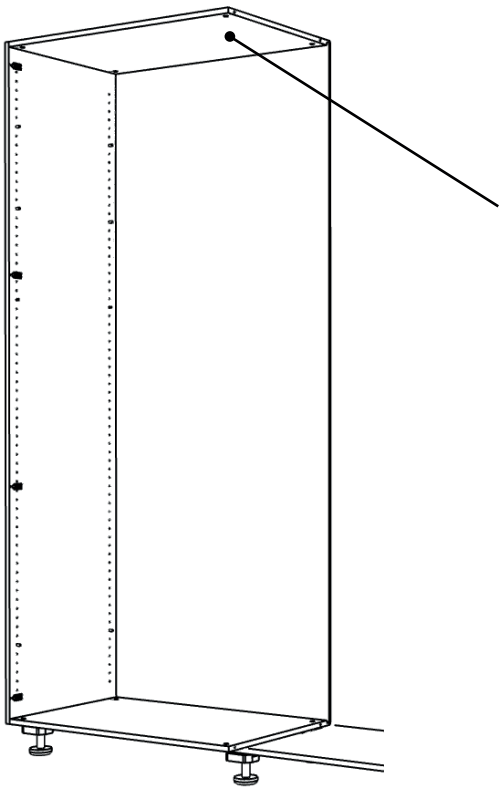

Plaçons maintenant le dessus de l'armoire. Vous trouverez ci-dessous un exemple fictif du dessus de l'armoire:

*Dressing > **M1 TOP** = Module 1 Dessus*

Pour fixer le dessus, nous allons à nouveau insérer un Minifx (mâle) dans un Minifix (femelle). Le Minifix (femelle) est prémonté sur l'étagère supérieure.

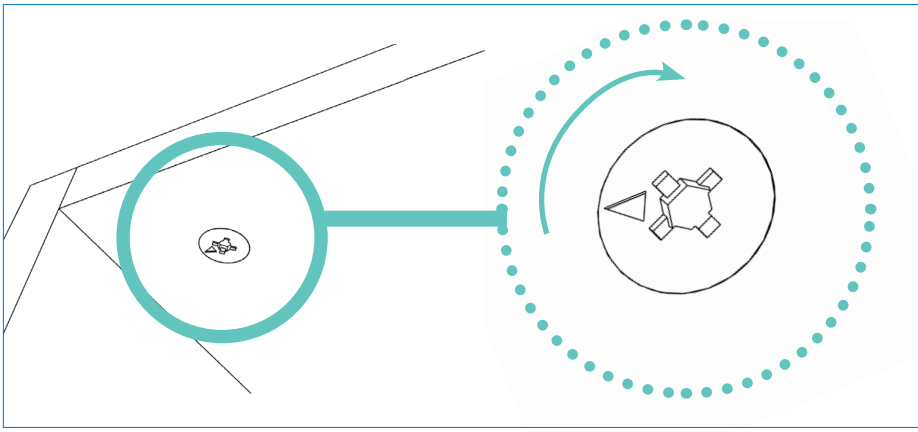

Utilisez le tournevis cruciforme pour faire tourner le Minifix (femelle) d'un demi-tour dans le sens des aiguilles d'une montre.

Le dessus est à présent fixé au côté gauche (***M1 LZ***)

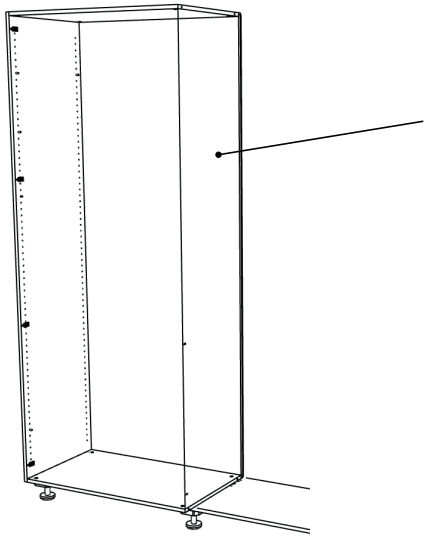

Vous pouvez à présent monter le côté droit (***M1 RZ***).
Pour ce faire, procédez de la même manière pour le côté gauche.
Le premier module est terminé!

Répétez l'étape 02 jusqu'à ce que tous les modules soient assemblés.

La vue d'ensemble des modules figure sur le dessing de production fourni.

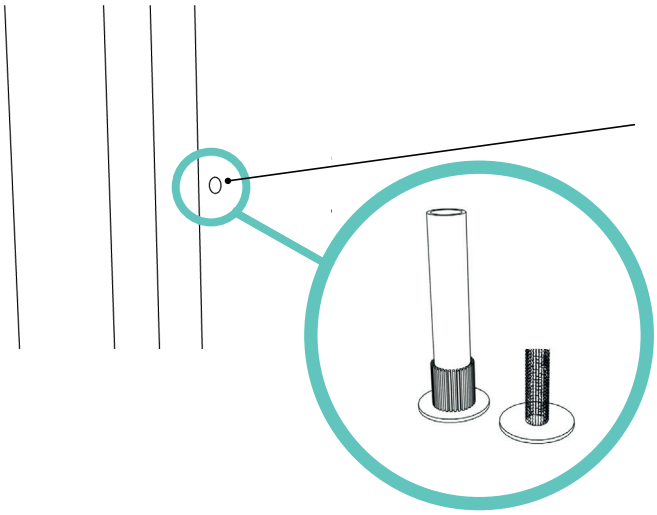

Pour bien maintenir tous les modules ensemble, nous allons les vissesr enseble à travers les 2 trous prévus.

Prenez la 'vis de connexion' et le 'machon de connexion' et vissez-les ensemble à travers le trou de chaque côté. Maintenant, répétez ceci pour chaque trou.

Remarque: Les trous de connexion sont situés à deux endroits dans le module. Haut en bas.

03 INTÉRIEUR

03.1 Montage de l'étagère fixe

Commençons par l'étagère fixe. Elle assure la solidité et est donc **indispensable.**
Remarque: Si votre armoire mesure moins de 120cm de haut, il n'y a pas d'étagère fixe.

Identifiez l'étagère fixe en regardant l'étiquette.
Vous trouverez ci-dessous un example fictif:

*Dressing > **M1 VL** = Module 1 Étagère fixe*

Choisissez vous-même la hauteur de cette étagère fixe.
Veuillez noter que l'étagère fixe doit être placée à au moins 4 cm de la charnière.
Avez-vous une barre à vêtements ? Celle-ci est toujours montée sous l'étagère fixe. Tenez-en compte lors du choix de la position.

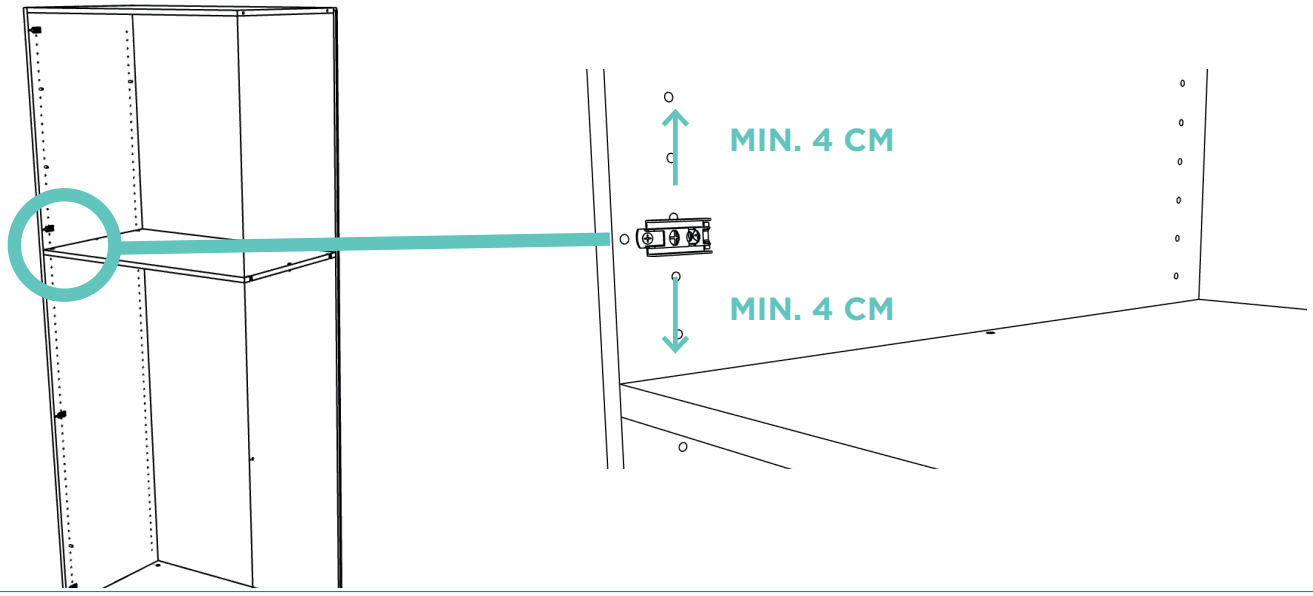

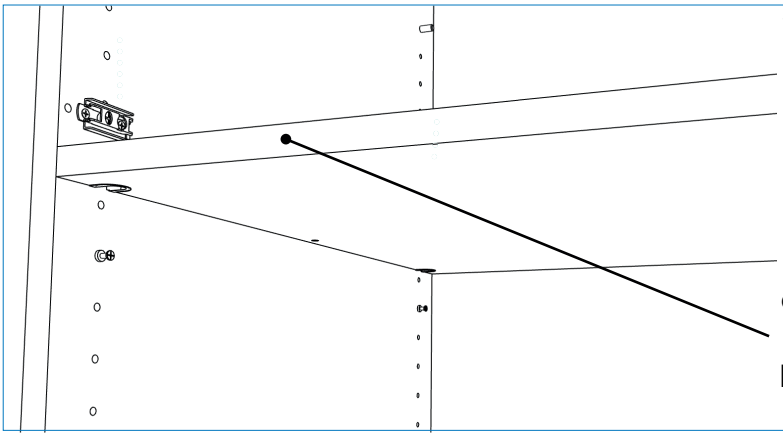

Vissez le "support fixe (homme)" à la hauteur choisie dans les rangées de trous des deux côtés.

Placez l'étagère (***M1 VL***) sur le 'support fixe (femme)'
Tournez maintenant d'un demi-tour dans le sens inverse des aiguilles d'une montre.
L'étagère fixe (***M1 VL***) est maintenant montée

03.2 Option: Installation de la tringle pour vêtements

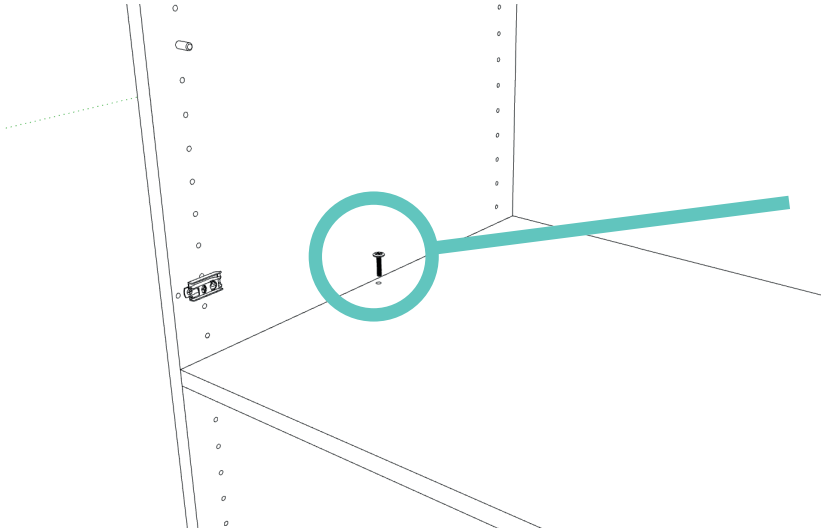

Prenez le sachet "support de barre à vêtements". Il contient 2 supports et 2 vis par barre à vêtements.

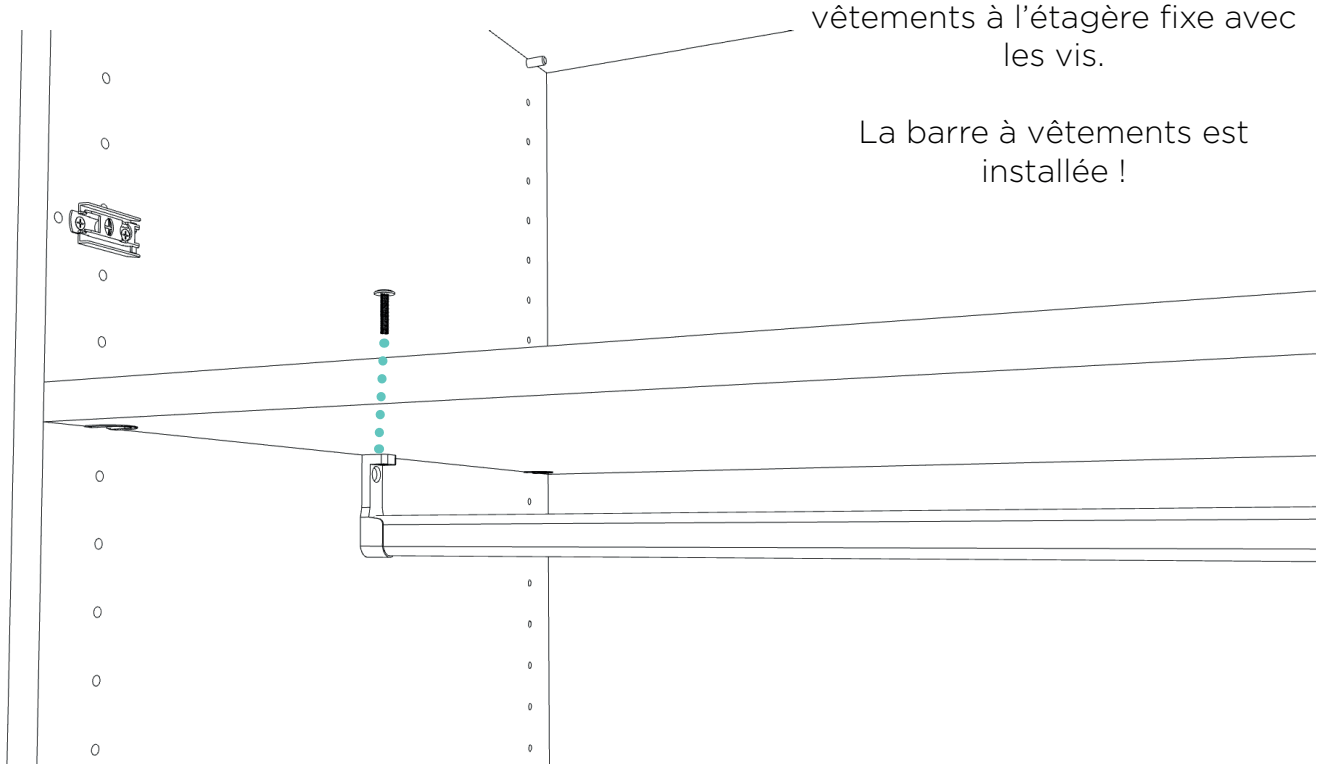

Fixez le support de barre à vêtements à l'étagère fixe avec les vis.

La barre à vêtements est installée !

03.3 Option: Installation des tiroirs

Les tiroirs seront livrés ultérieurement. (Vous avez déjà reçu les façades des tiroirs.) Entre-temps, vous pouvez monter entièrement l'armoire.

Vous recevrez un e-mail de notre part avec la date de livraison exacte de vos tiroirs.

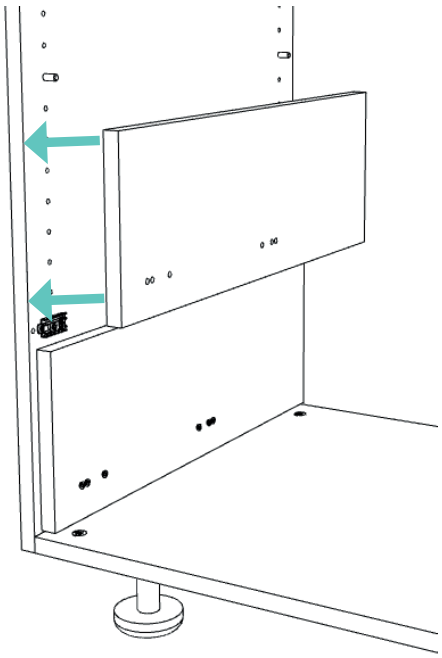

Des renflements sont prévus sur les côtes de l'armoire (***M1 LZ*** et ***M1 RZ***) au niveau des tiroirs. Ils sont nécessaires pour installer le tiroir.

Enfoncez la planche supplémentaire (l'entretoise) dans la bonne position à l'aide des chevilles en bois.

REMARQUE 1:
Avez-vous un module unique avec une porte ? Dans ce cas, cet épaississement ne se trouve que d'un seul côté : du côté des charnières.

REMARQUE 2:
Avez-vous choisi un module ouvert, **sans porte(s)** ? Alors, vous n'avez pas besoin de monter des épaississements.

Une fois que l'entretoise est positionnée, fixez-la solidement avec deux **vis de 3,5 x 30 mm** dans les trous prévus. Vissez-les de l'intérieur vers l'extérieur.

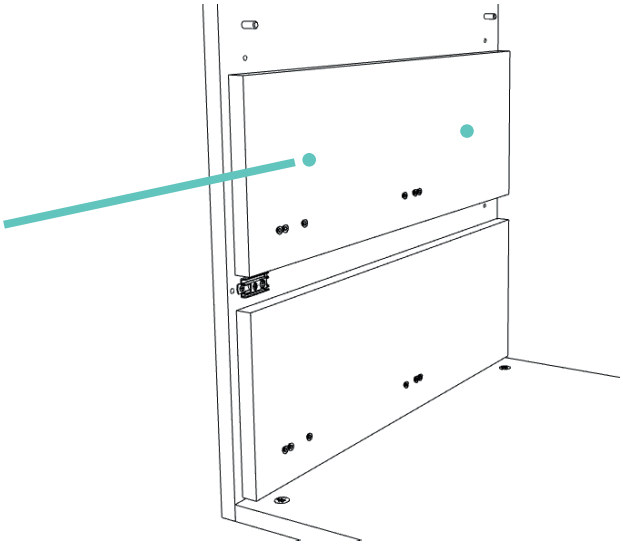

Scannez le code QR et consultez également le **manuel vidéo** pour installer vos tiroirs.

Avez-vous reçu les tiroirs ? Voici comment les installer :

Montez le devant (la partie avant) sur le tiroir.
Insérez les fixations du devant du tiroir dans les trous prévus et vissez-les fermement à l'aide d'un tournevis cruciforme.

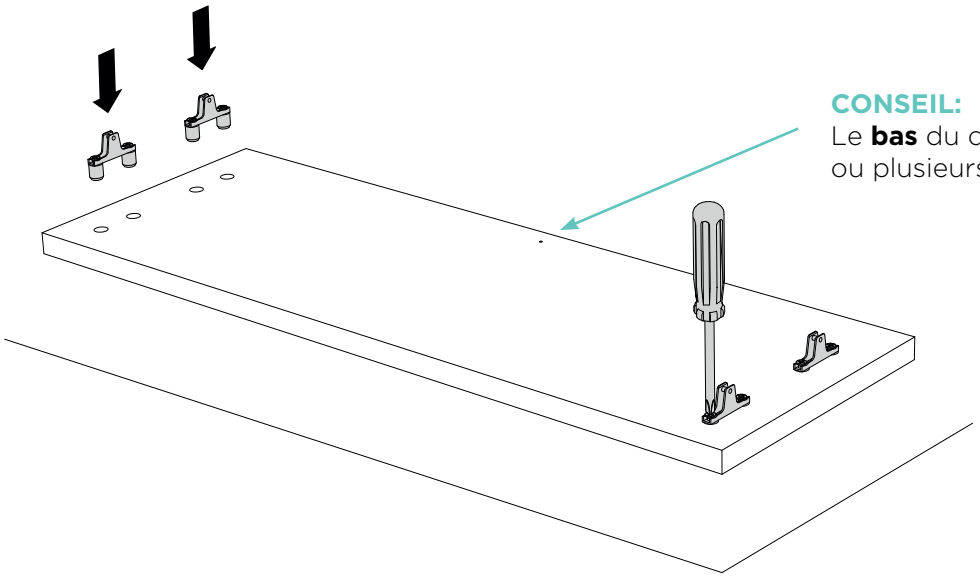

CONSEIL:
Le **bas** du devant comporte un ou plusieurs trous.

ASTUCE:
Le nombre de fixations du devant dépend de la hauteur de votre tiroir.

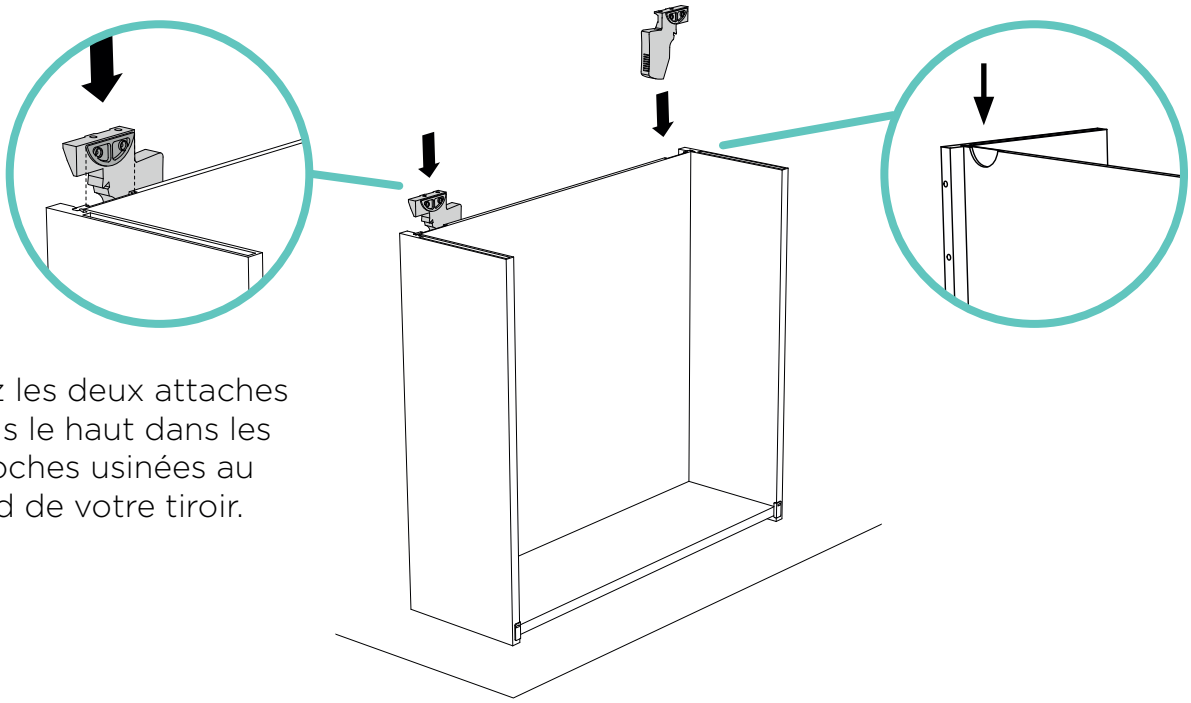

Glissez les deux attaches depuis le haut dans les encoches usinées au fond de votre tiroir.

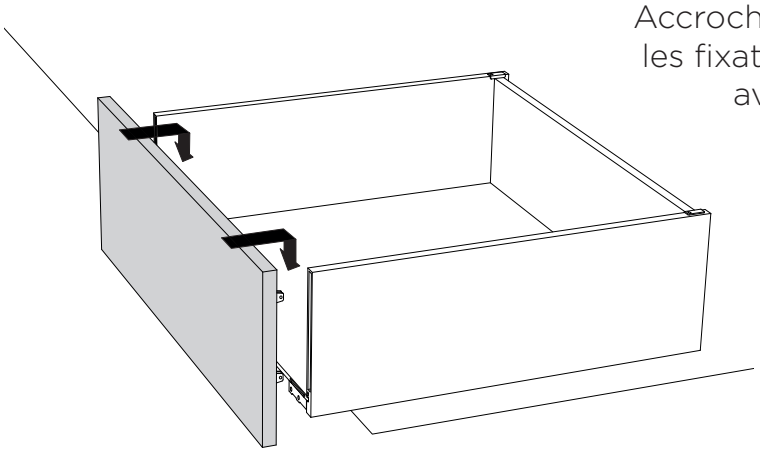

Accrochez le devant au tiroir en plaçant les fixations du devant sur les crochets avant dans le côté du tiroir.

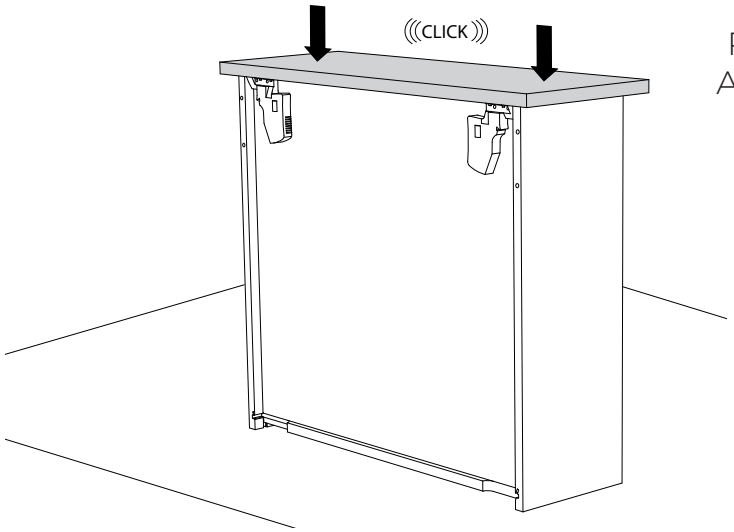

Placez le tiroir sur le dos du meuble. Appuyez sur le devant jusqu'à ce qu'il se verrouille en place.

REMARQUE:
Si le devant est mal positionné, vous pouvez facilement le retirer.
Voir page 15.

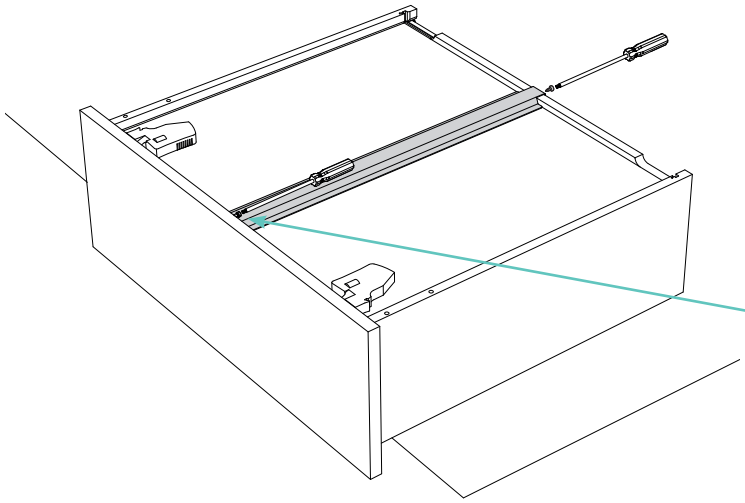

OPTION: RENFORT DE TIROIR

Optionnellement, vous pouvez ajouter le renfort de tiroir et le visser en place. Ceci est nécessaire uniquement lorsque le tiroir sera fortement chargé.

REMARQUE:
Pour cela, aucun trou n'a été pré-percé dans le devant, seulement marqué d'un point.

INFORMATION SUPPLÉMENTAIRE : RETIRER LE DEVANT

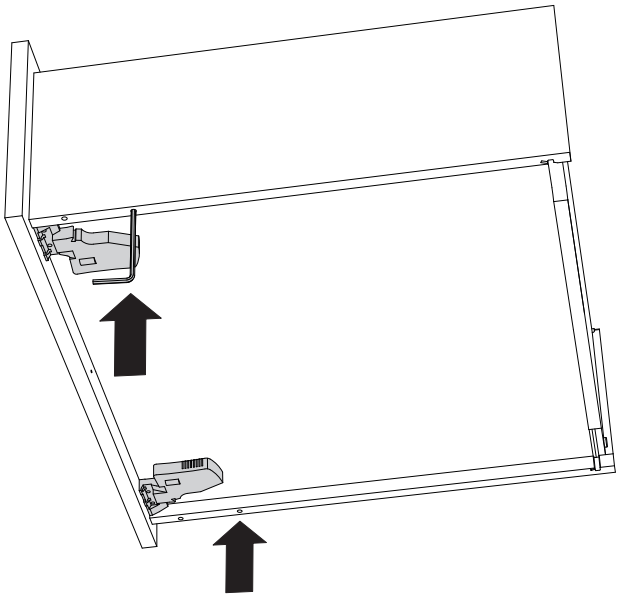

Si le devant est mal positionné, vous pouvez facilement le retirer.

Commencez par retirer le renfort de tiroir, le cas échéant.

Appuyez avec un tournevis Torx T20 ou une clé Allen dans le deuxième trou (le plus éloigné du devant). Cela décliquetera le devant.

Maintenant, nous allons installer les glissières de tiroir.

Positionnez la glissière de tiroir de sorte qu'elle soit alignée avec les trous prévus. Assurez-vous qu'il y a au moins 2 cm d'espace depuis le devant de l'épaisseur. Fixez-la avec les vis **Euro .**

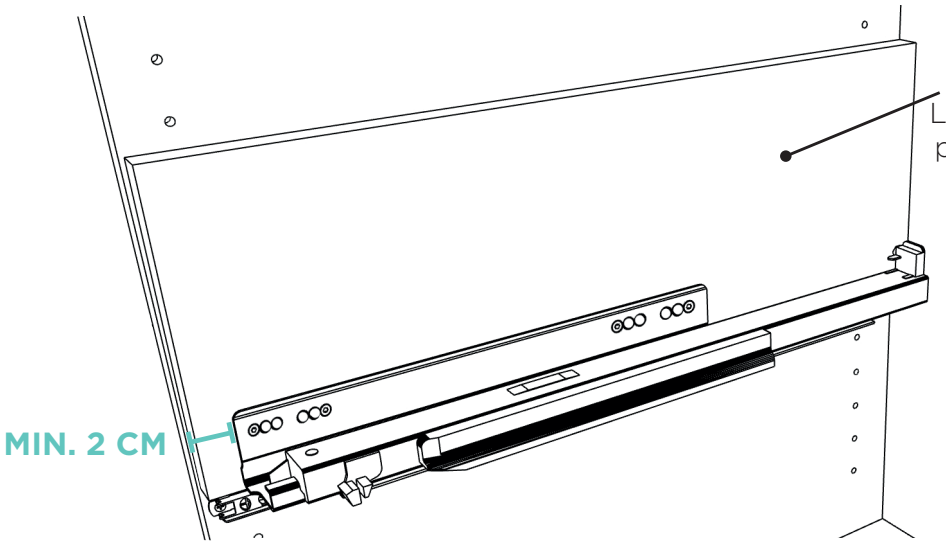

REMARQUE:
Là où aucune épaisseur n'a été placée, positionnez la glissière de tiroir directement sur la paroi latérale de l'armoire.

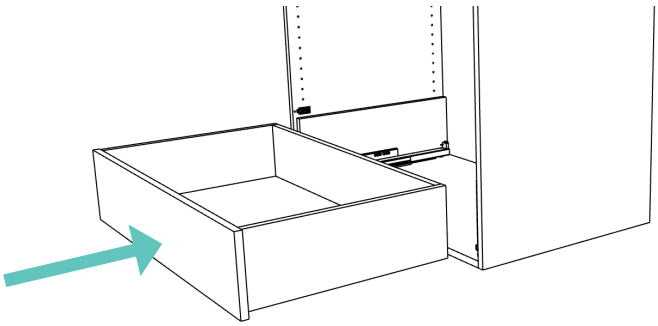

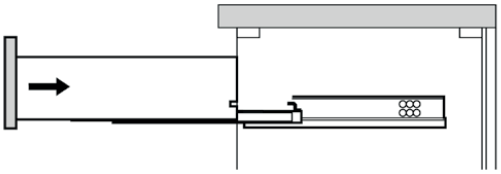

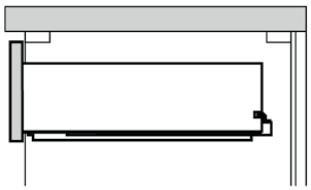

Placez le tiroir sur les glissières de tiroir dans l'armoire.

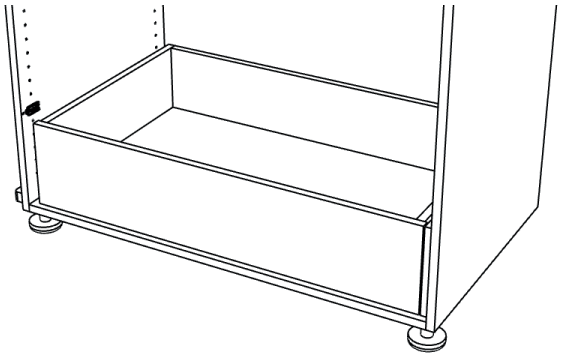

Répétez cette étape pour tous les tiroirs. Sur l'étiquette, le tiroir **le plus bas** est identifié par **LA1**, celui au-dessus par **LA2**, et ainsi de suite...
(La numérotation des tiroirs va donc de bas en haut)

Good job!
Les tiroirs sont installés !

INFORMATION SUPPLÉMENTAIRE : RETIRER LE TIROIR

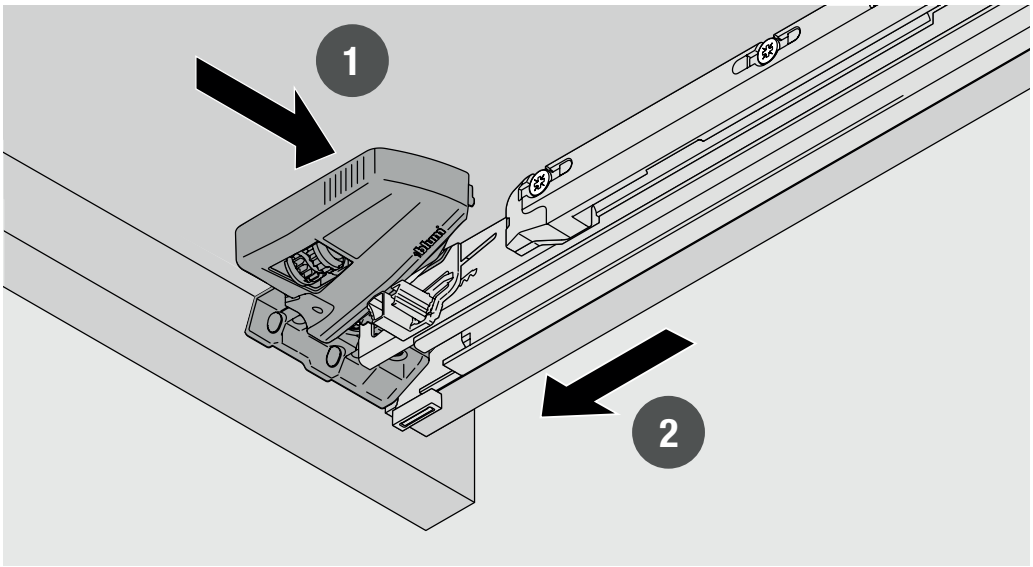

INFORMATION SUPPLÉMENTAIRE : RÉGLAGE DES TIROIRS

Si nécessaire, vous pouvez régler les tiroirs dans différentes directions.

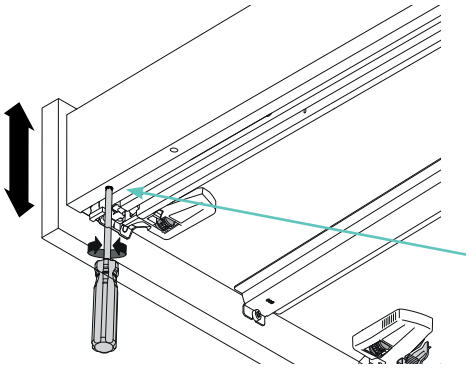

Ajuster la hauteur du devant

Le premier trou (le plus près du devant) peut être utilisé pour ajuster la hauteur du devant, créant ainsi un joint plus esthétique.

ATTENTION : N'utilisez **JAMAIS** ce trou avant que le tiroir ne soit monté dans l'armoire !

Réglage latéral

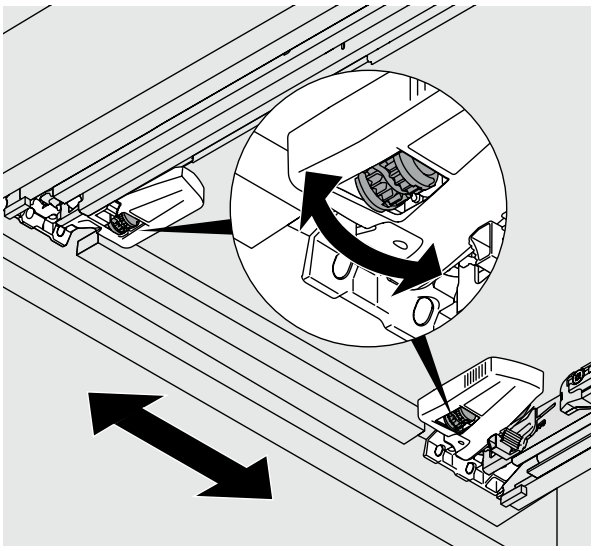

Compensation de réglage latéral

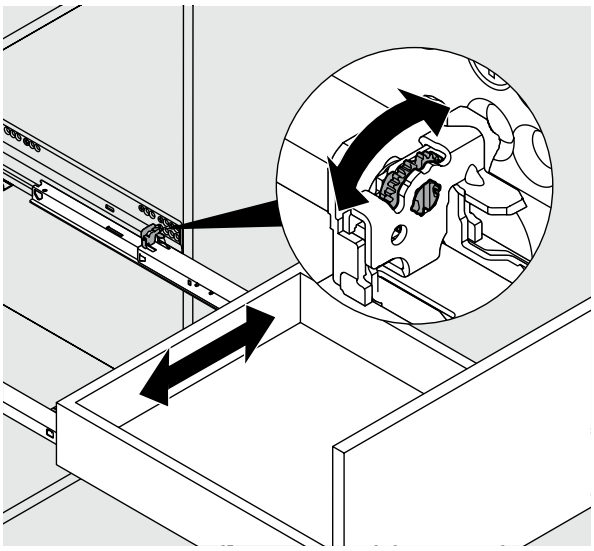

Réglage en hauteur : + 3 mm

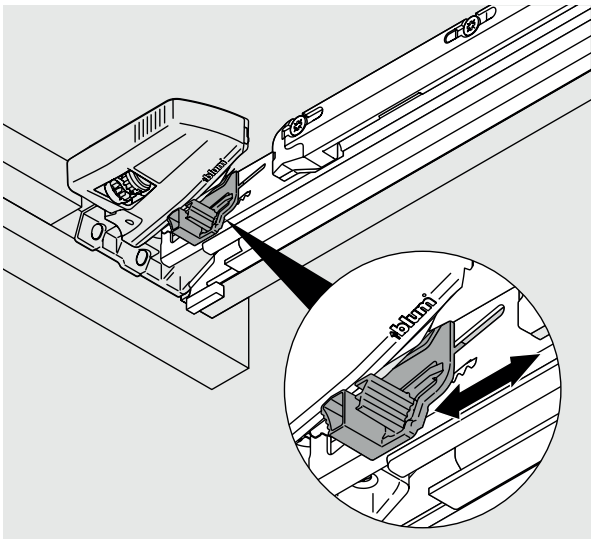

Réglage de l'inclinaison

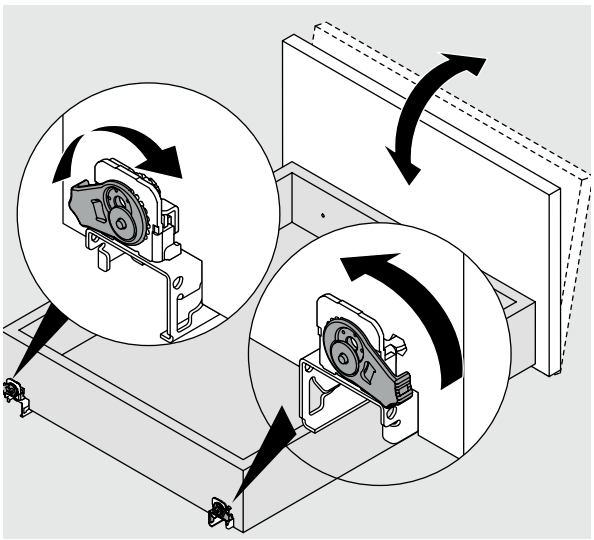

03.4 Option: Installation du lève-vêtements

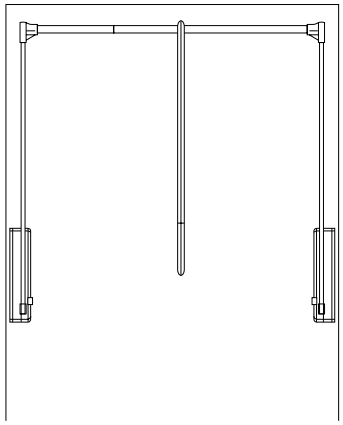

Toutes les pièces nécessaires à l'installation du lève-vêtements se trouvent dans la boîte du lève-vêtements.

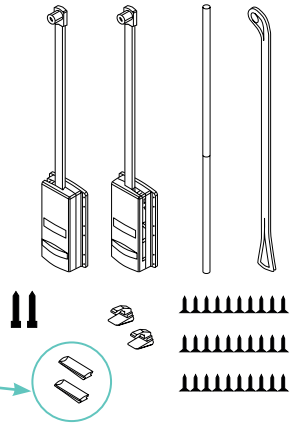

REMARQUE:
Vous n'avez pas besoin de ces pièces

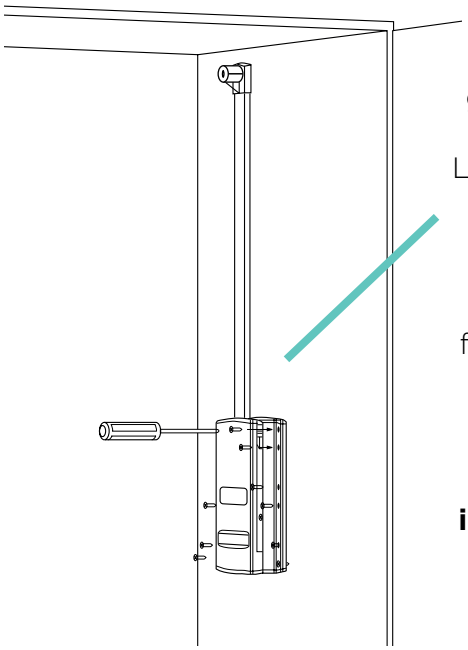

Montez le bras droit et gauche avec les vis fournies.

La position des trous a été pré-marquée.

Adaptez la longueur de la tringle à vêtements en fonction de la largeur de votre armoire.

Tirez les bras vers la bas **insérez la tringle à vêtements dans les raccords d'angle.**

Serrez les vis Torx à l'aide d'une clé à étoile ou d'une clé Allen de 4 mm.

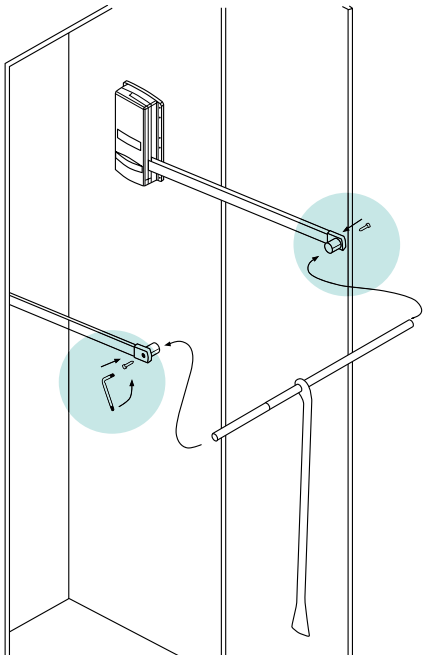

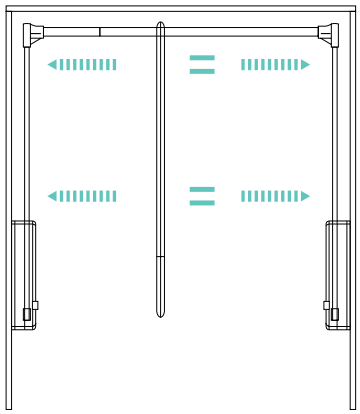

Placez la barre de traction au centre du lève-vêtements. Soulevez le lève-vêtements.

Placez le tampon d'arrêt.

C'est fait

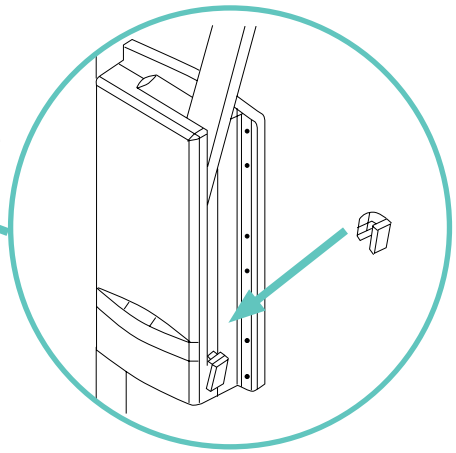

03.5 Option: Installation des étagères

L'étiquette devrait contenir ces informations pour pouvoir identifier facilement les étagères.

*Dressing > **M1 L1** = Module 1 étagère 1*

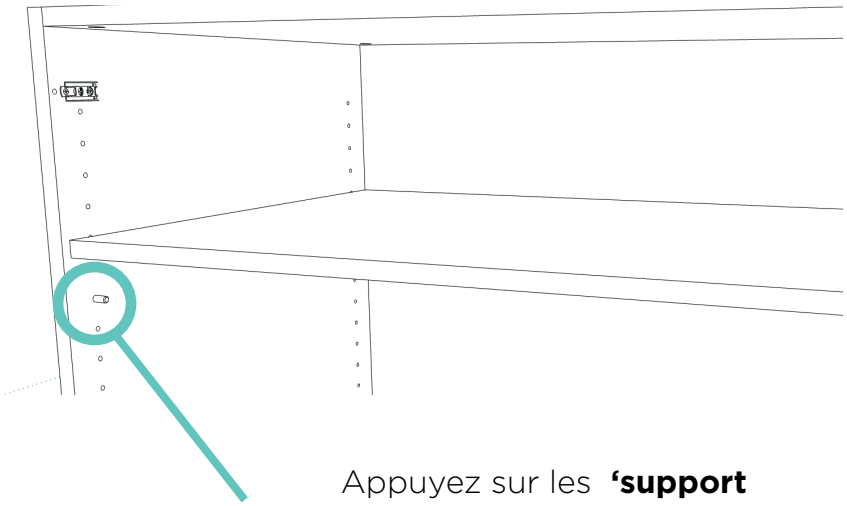

Appuyez sur les **'support d'étagère'** dans les trous prévus

Laissez l'étagère reposer sur les "supports d'étagère".

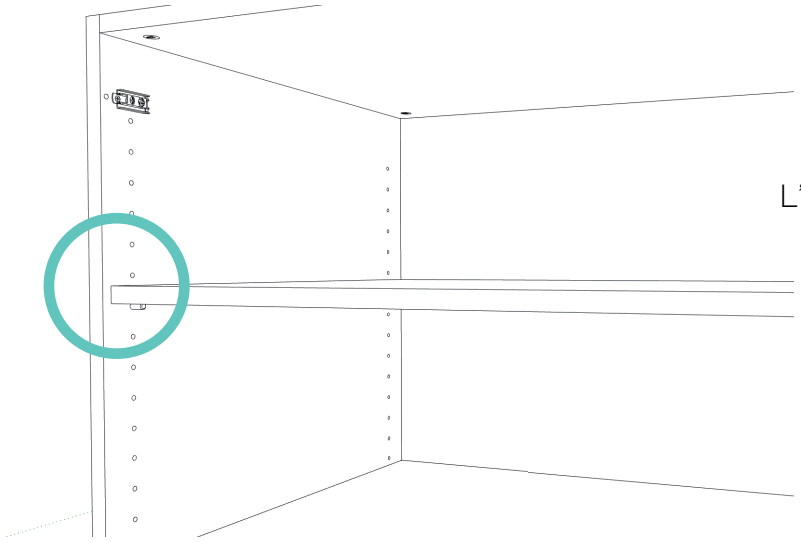

L'étagère est installée!

04 FIXATION DE L'ARMOIRE

04.1 Installation du (des) contre-panneau(x)

ATTENTION: Cette étape est uniquement pour une **armoire autoportante** ou **semi-autoportante.**

Les côtés opposés sont les panneaux latéraux à gauche et/ou à droite de votre armoire.

A) Armoire autoportante :
Chez une armoire autoportante, des contre-panneaux sont placés de chaque côté de l'armoire.

B) Armoire semi autoportante
Dans le cas d'une armoire semi autoportante, il y a un contre-panneau du côté libre (visible) de l'armoire.
Le long du mur, il y aura une latte de montage
(L'installation d'une latte de montage est expliquée en p.23 de ce manuel)

C) Armoire entre deux murs:
Passez cette étape..
Une armoire entre deux murs n'est pas munie de contre-panneaux, mais de lattes de montage des deux côtés.
(L'installation d'une latte de montage eset expliquée en p.23 de ce manuel)

Identifiez le(s) contre-panneau(x) en regardant l'étiquette.
Vous trouverez ci-dessous un exemple fictif

*Dressing > **M1 TZL1** = Module 1 contre-panneau de gauche 1*

Le contre-panneau mesure 11cm de plus que la longueur totale de l'armoire:
8 cm sous le module jusqu'au sol, et 3 cm au-dessus du module jusqu'au plafond.

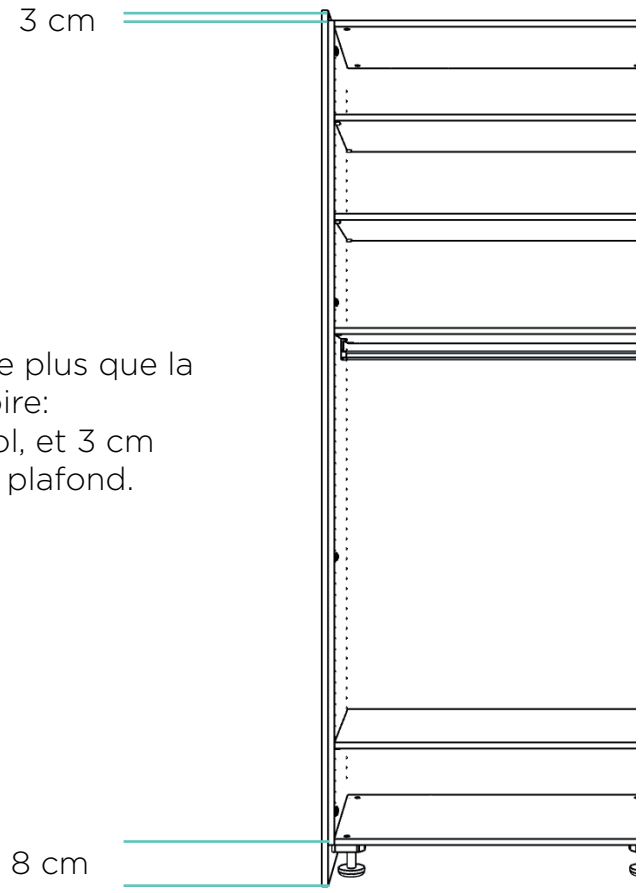

Fixez le côté comptoir de l'intérieur vers l'extérieur avec une **vis 3,5 x 30 mm** dans le trou prévu à cet effet.
Fixez également le côté comptoir à l'arrière du meuble, à la même hauteur, avec une vis de l'intérieur vers l'extérieur. Utilisez un trou de la ligne de forage que vous n'utilisez pas pour cela.

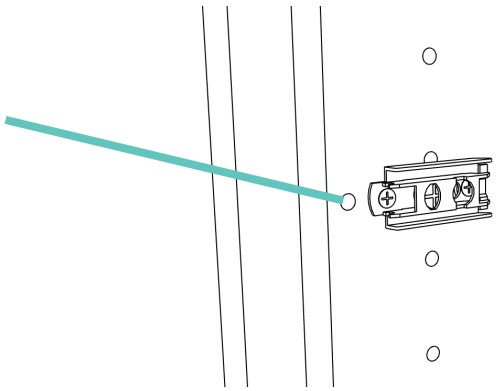

Regardez l'étiquette pour identifier le contre-panneau de droite.
Reproduisez les étapes ci-dessus. Vous trouverez ci-dessous un exemple fictif :

*Dressing > **M1 TZR1** = Module 1 contre-panneau de droite 1*

04.2 Installation de la plinthe du bas

Identifiez la plinthe en regardant l'étiquette.
Vous trouverez ci-dessous un exemple fictif :

*Dressing > **SOK_FR1** = Socle 1 Avant*

A) Armoire autoportante
La plinthe est de la même longueur que l'armoire. Elle touche le contre-panneau à gauche et à droite.

B) Armoire mitoyenne
La plinthe est plus longue que la longueur totale de l'armoire.
Elle est 5 cm plus longue du côté du mur et elle touche le contre-panneau du côté libre.

C) Armoire entre 2 murs
La plinthe est 5 cm plus longue des deux côtés.

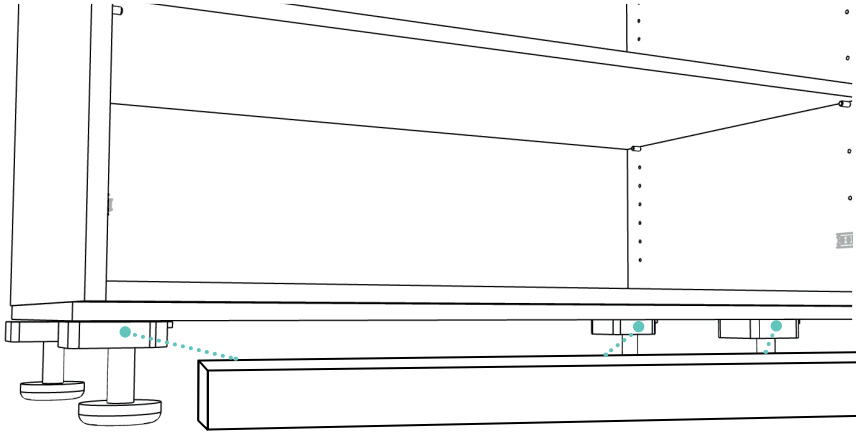

Appliquez quelques noisettes de parabond (colle de montage) sur les pattes du socle.
Le socle est toujours plus profond que le placard lui-même.
Collez la plinthe en place.

REMARQUE:
Placez le côté fini (scotché) en dessous, le côté du sol.

Voir vue latérale

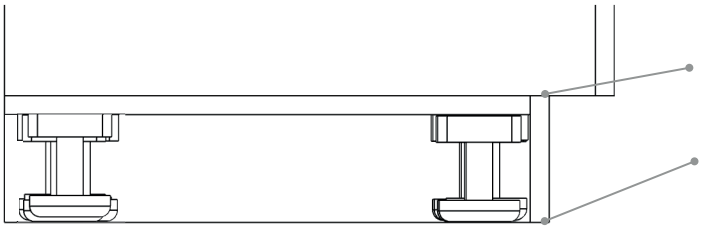

04.3 Installation de la (des) latte(s) de montage

Les lattes de montage sont les lattes situées à gauche, à droite et en haut de l'armoire sur mesure et qui garantissent une jonction parfaite avec les mur et le plafond.

A) Recevoir des lattes de montage 'sur mesure'
Procédez à l'installation.

B) Recevoir des lattes de montage 'surdimensionnées'
Ensuite, les lattes de montage ont été trop grandes. Commencez par voir vos lattes de nivellement au millimètre près. Poursuivez ensuite l'installation.

C) Lattes de montage 'Livrées sur mesure'
Mesurez la hauteur et la largeur de vos lattes de montage. Fournissez les dimensions via votre compte. Scannez le code QR ci-dessous. Les lattes de nivellement seront ensuite livrées chez vous.

Lattes de montage livrées sur mesure
Scannez le code QR et indiquez vos dimensions pour les lattes de nivellement sur mesure.

Installation des lattes de montage à gauche et/ou à droite

ATTENTION: Cette étape ne concerne que **les armoires mitoyennes** ou les **armoires entre 2 murs.**

Identifiez la latte de montage de gauche en regardant l'etiquette.
Vous trouverez ci-dessous un example fictif:

*Dressing > **DPLL1** = Double latte gauche 1*

Pour obtenir le bel effet intégré,
placez les doubles lattes de montage à gauche et/ou à droite.
Les lattes de montage ont une double épaisseur :
La façade doit affleurer les portes.

Placez le côté scié de la doublelattes de montage le long du côté du mur.

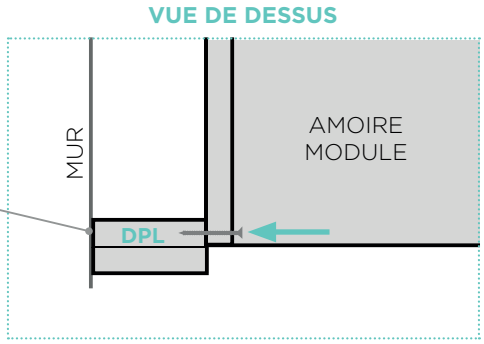

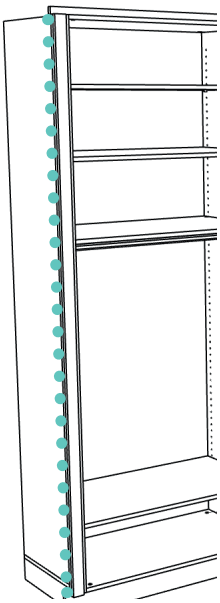

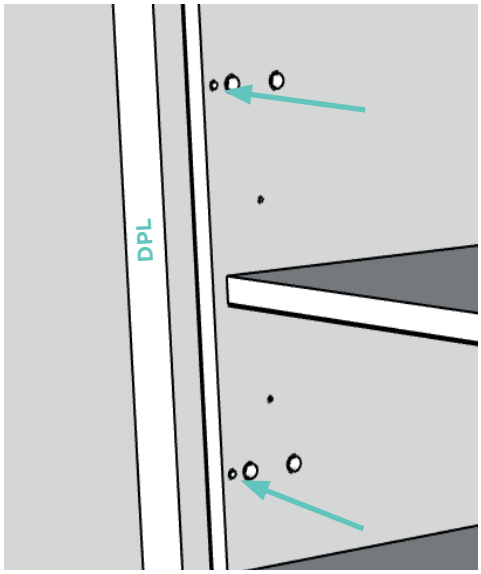

Il y a déjà 2 trous sur le côté du module pour visser les lattes de nivellement. **Placez la latte de montage avec le côté non fini, là où les panneaux de particules sont visibles, face au mur.**

Glissez maintenant les doubles lattes de montage entre le meuble et le mur, de manière à ce qu'elles correspondent aux trous prévus sur le côté du module.

Pour vous assurer que les lattes de montage sont bien fixées, appliquez quelques touches de parabond sur le mur.

Vissez ensuite les lattes de nivellement avec **des vis 3,5 x 50 mm** dans les trous prévus.

Avez-vous un placard haut ?
Vissez les lattes de montage à des endroits supplémentaires.
Pour ce faire, choisissez quelques emplacements supplémentaires sur la même ligne que les perçages existants et vissez-les avec des vis 3,5 x 50 mm.

Installation la latte du montage en haut

Vous pouvez trouver la latte du montagen en haut en regardant l'etiquette.
Vous trouverez ci-dessous un exemple fictif:

*Dressing > **OP1_FR** = Latte du montage en haut*

Nous plaçons le faux-plafond en haut au ras de la façade du module (sans les portes).
Pour ce faire, appliquez quelques points de **parabond** sur le dessus du meuble.

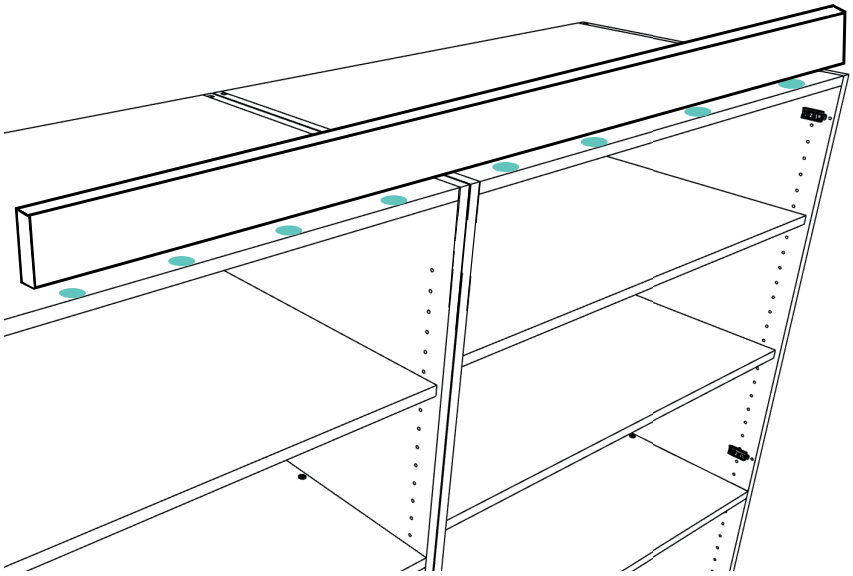

Good job! Votre armoire est désormais parfaitement fixée

A) Armoire

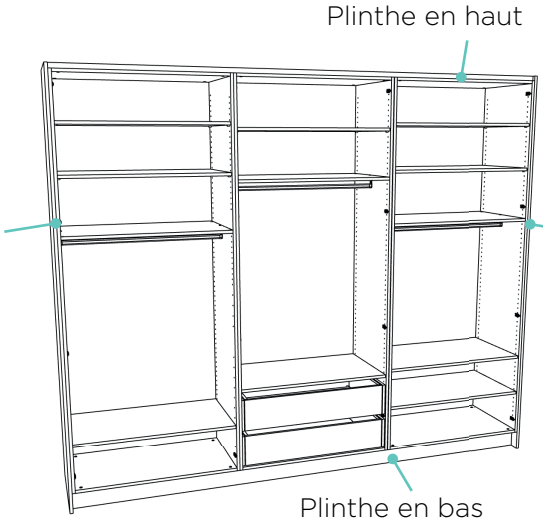

B) Armoire mitoyenne

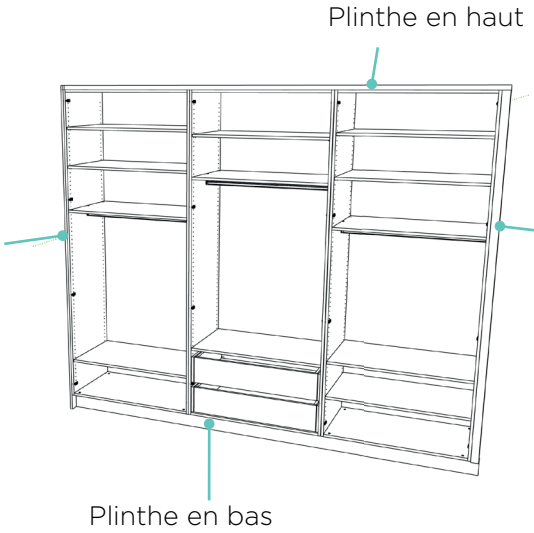

B) Armoire entre 2 murs

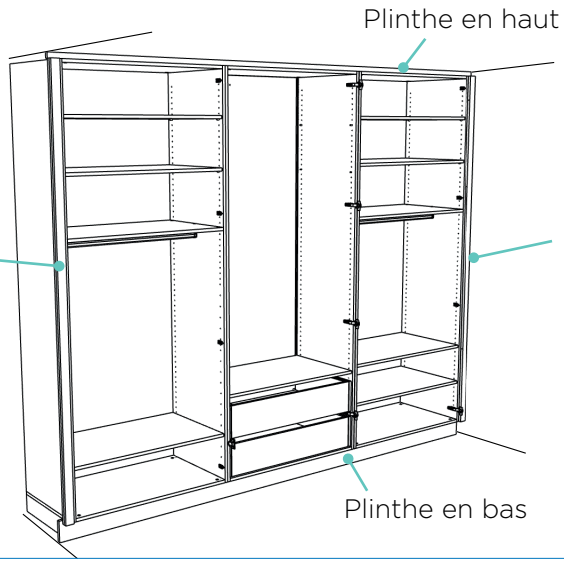

05 MONTAGE DES PORTES

05.1 Installation des plaques de montage des charnières

Poussez la plaque de montage de la charnière à l'emplacement prévu sur le côté de l'armoire.
(Vous trouverez 2 perçages horizontaux d'un diamètre de 10 mm)

Important!
Il y a une flèche sur la plaque de montage. Cela devrait pointer vers l'avant.

À l'aide d'un tournevis cruciforme ou d'un tournevis, tournez les vis les plus à gauche et à l'extrême droite vers la droite jusqu'à ce qu'elles soient bien serrées.

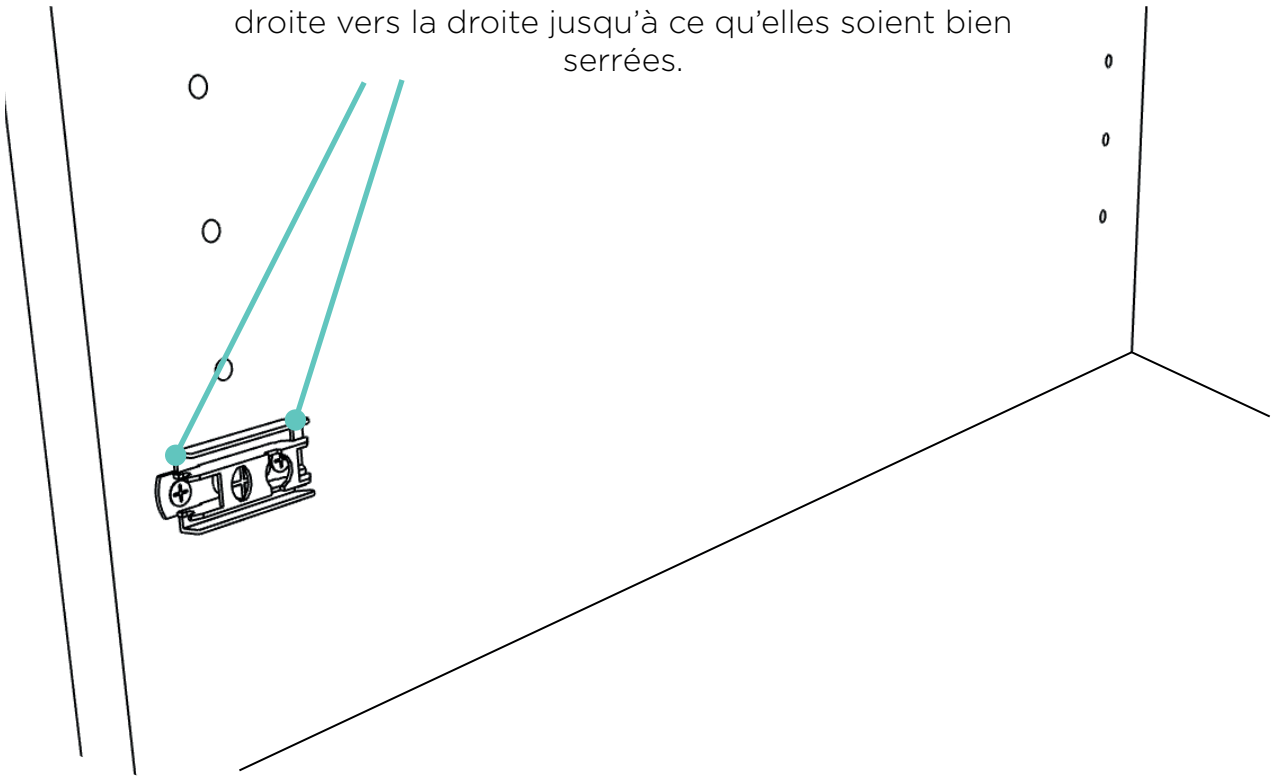

05.2 Montage des portes

Indentifiez les portes en regardent l'étiquette. Vous trouverez ci-dessous un exemple fictif

*Dressing > **M1 DR** = Module 1 porte droite*

Il existe deux types de charnières:

Charnière 'soft close'
Elle se reconnît à sa languette noire (voir illustration).

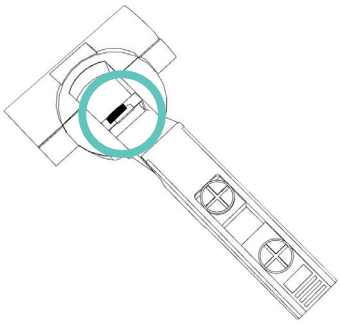

Charnière **110°**
Elle est déprevue de languette noire

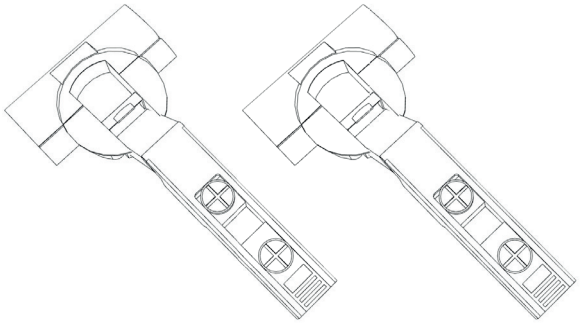

AVEC RESSORT **SANS RESSORT**
Uniquement avec les systéme ' Push to open'

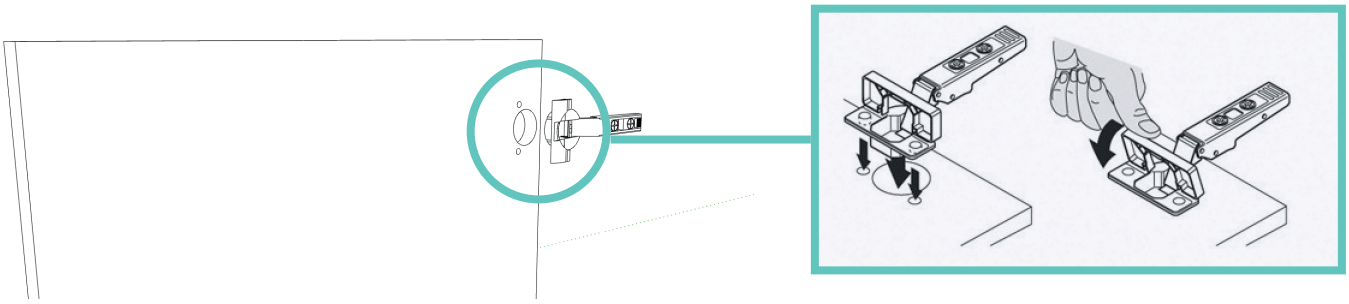

Commencez par le haut de la porte avec une charnière **'soft close'**.
Placez une charnière à **110° avec ressort** au dessous

Voici comment suivre le modèle:
soft close > 110° avec ressort > soft close > 110° avec resort > ...

OPTION: Push to open

Vous avez choisi des portes à système PUSH TO OPEN?
Remplacez le charnière Soft Close par une charniere **110° scharnier 'sans ressort'**
Placez une charnière à **110° 'avec ressort'**

suivez ce modèle jusqu'en bas:
110° sans ressort > 110° avec ressort > 110° sans ressort > 110° avec ressort > ...

Une fois que toutes les charnières sont accrochées à la porte, cliquez la partie droite de la charnière sur la plaque de montage déjà fixée sur le côté de l'armoire.

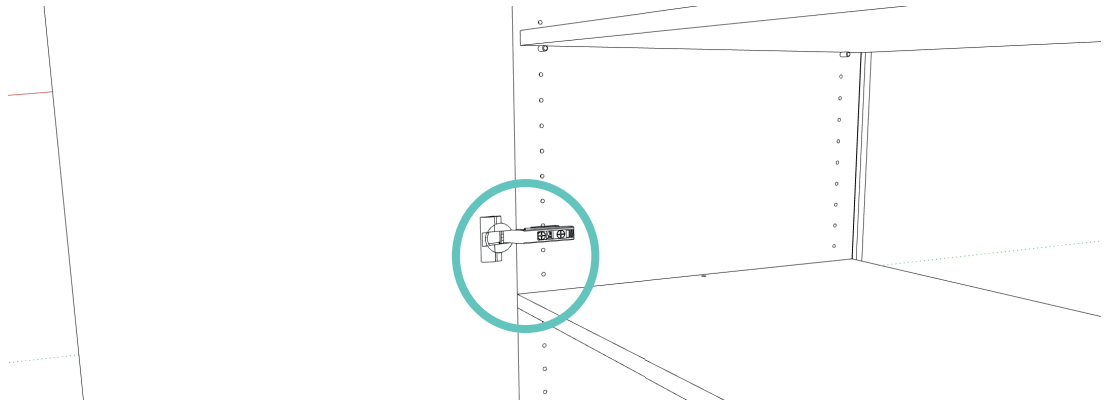

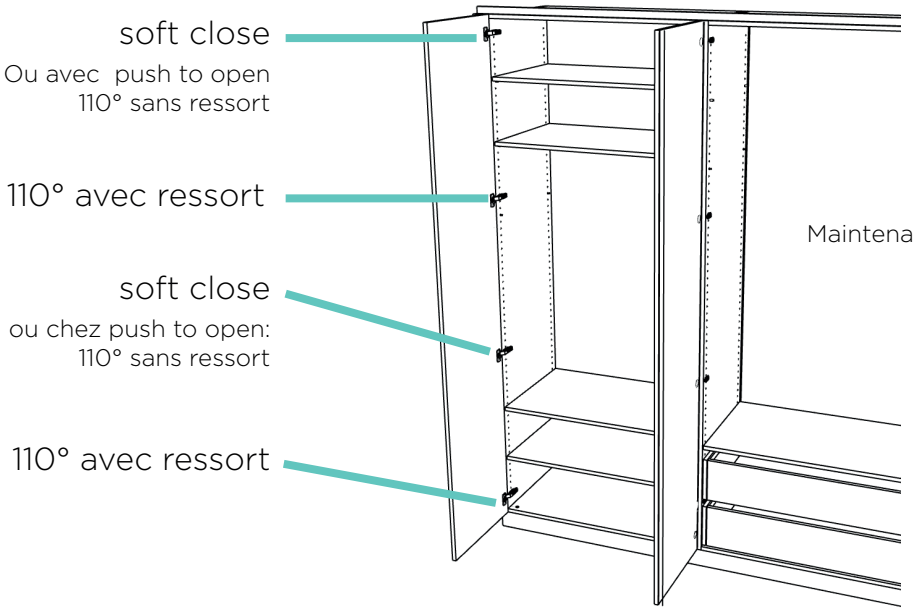

Votre porte est fixée!

Maintenant, répétez ceci pour toutes les portes

05.3 Réglage des charnières

Si nécessaire, réglez les charnières pour que la porte soit parfaitement alignée.

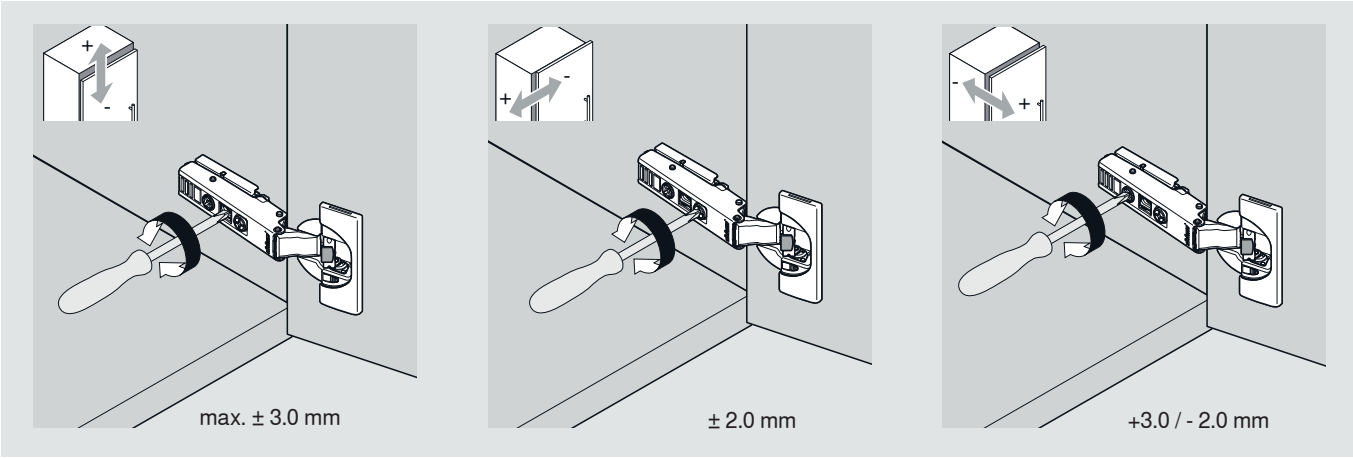

Information supplémentaire:
Activation et désactivation du mécanisme 'soft close'

Activation

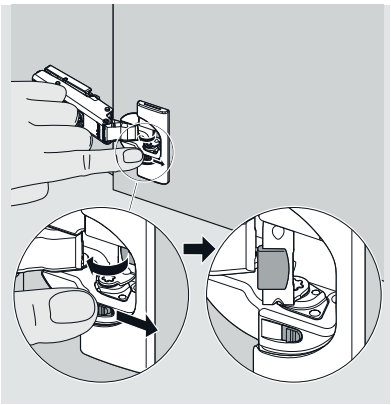

Désactivation

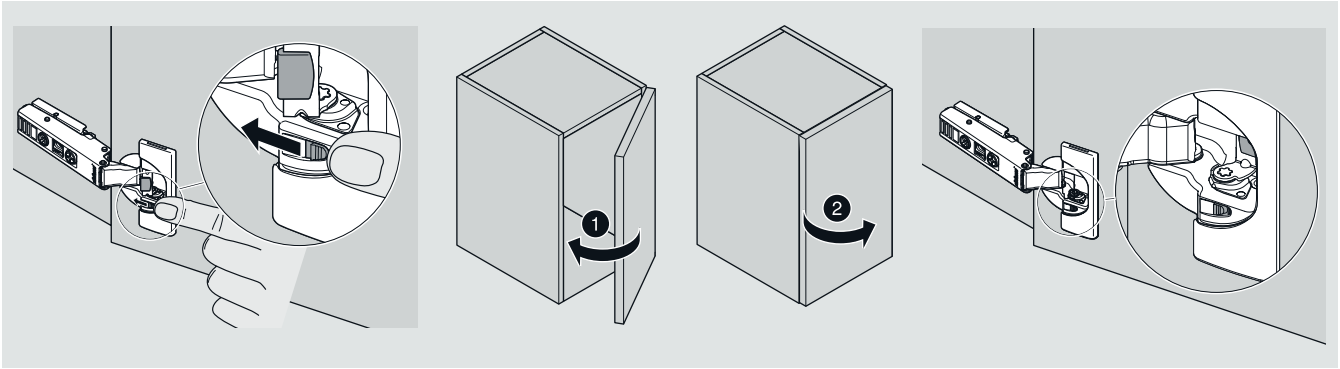

06 MONTAGE DES POIGNÉ

Un ou plusieurs trous ont déjà été pré-percés dans la porte.
Montez la poignée avec la vis correspondante dans le trou prévu.

OPTION : Poignées Pure, Mini Pure, Tonton

Aucun trou n'a été pré-percé dans la ou les portes à cet effet.
Prenez les 'poignées du sac. Utilisez les vis fournies pour visser la poignée à l'intérieur de la porte.

REMARQUE: Les portes doubles ont 1 poignée.
Vous pouvez le placer à gauche ou à droite de la porte.

Toutes nos félicitations!
Votre placard sur mesure est complètement prêt !

CONSEIL : Envoyez-nous une photo ou une vidéo et GAGNEZ un bouquet Bloomon !*

Nous en sommes super contents !

Scannez le code QR et envoyez-nous une photo ou une vidéo via **WhatsApp.**
Peut-être que notre photographe d'intérieur vous contactera pour professionnaliser votre projet à visualiser.

*Conditions générales sur le site

Besoin d'aide?

Vous avez des questions sur l'assemblage de votre armoire sur mesure ? Contactez-nous!

Chaque jour ouvrable (9u - 17u)
par téléphone **+32 50 69 59 01**,
Ou par chat **chat** sur le site internet.
ou par email à **aftersales@maatkastenonline.be**

Nous serons heureux de pouvoir vous aider!

IL MANQUE QUELQUE CHOSE ?

Lors de l'installation, vous constatez qu'il manque une pièce ?
Pas de soucis.
Envoyer un courriel à **aftersales@maatkastenonline.be** et nous réglerons tout cela comme l'éclair !

CONSEIL

Partagez votre aventure de montage ou 'avant et après' via les réseaux sociaux avec le hastag **#maatkastenonline** ou taggez **@maatkastenonline.be**

ÊTES-VOUS TROP SATISFAITS ?

Faites-le-nous savoir en laissant un **avis** sur Google ou Trustpilot.
Vous rendez notre équipe très heureuse !

Vous souhaitez fournir des lattes sur mesure ?

Scannez le code QR
Vous accéderez à votre compte où vous pourrez saisir les dimensions de vos lattes sur mesure.

Vliegplein 47
9990 Maldegem
+32 50 69 59 01
aftersales@maatkastenonline.be
BTW BE0650983826

@maatkastenonline.be

maatkastenonline.be

Versie: 2.2 - 2024